Poz. 001

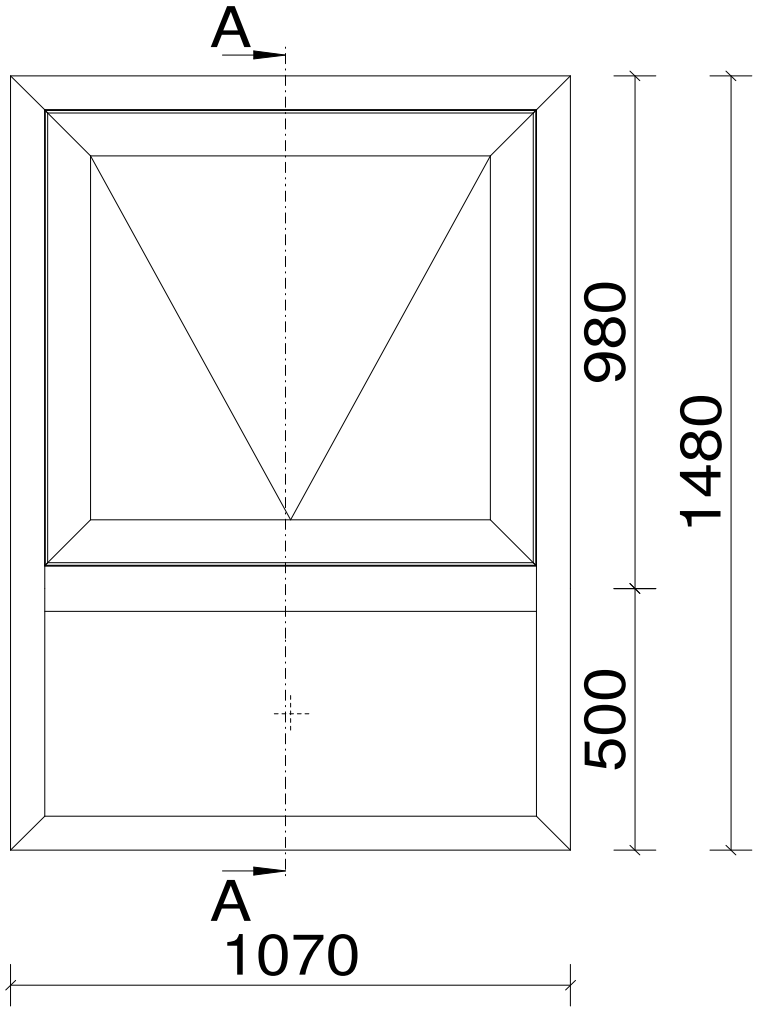
A
A
980
500
1480
1070

A-A

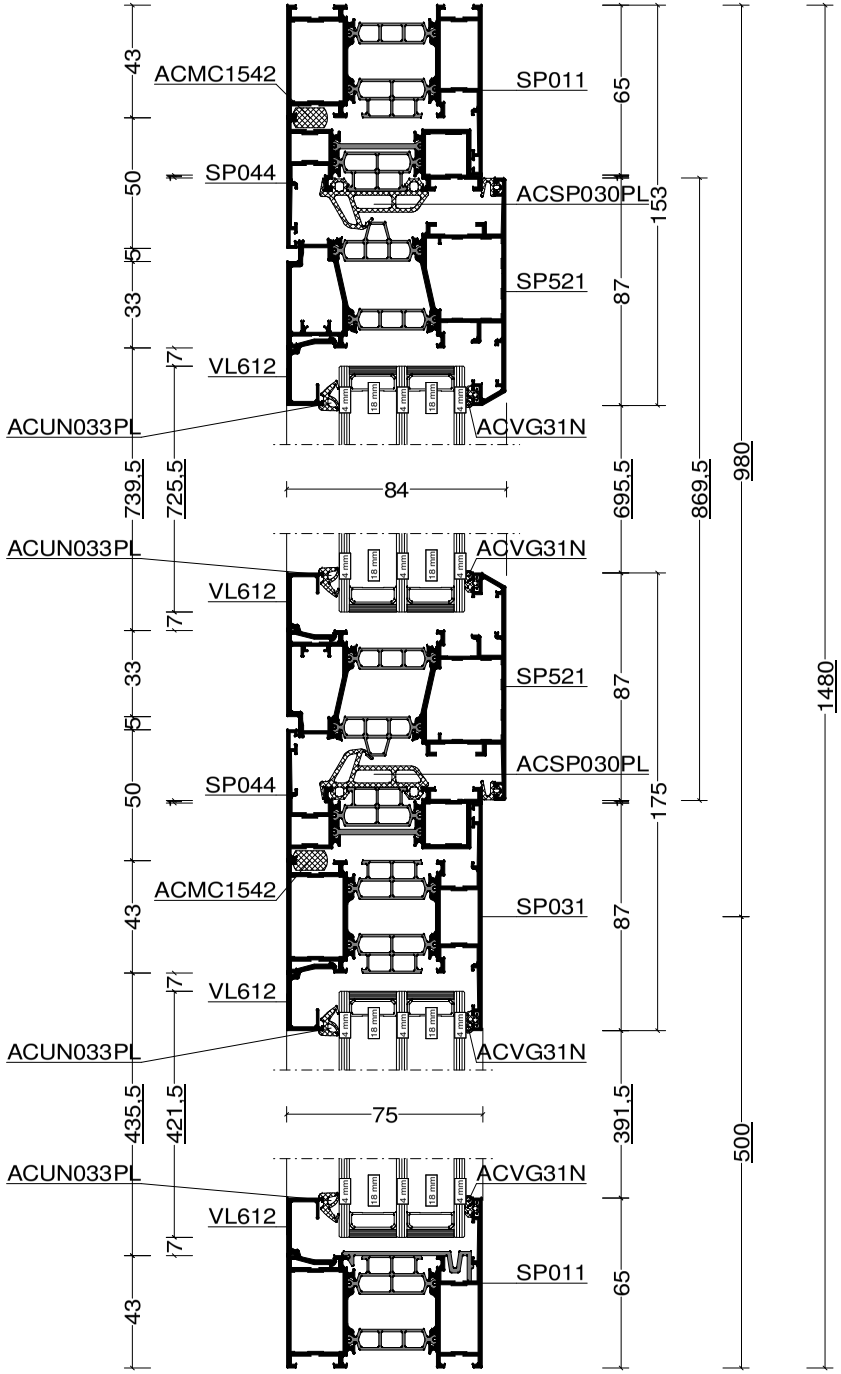
ACMC1542
SP011
SP044
ACSP030PL
SP521
VL612
ACUN033PL
ACVG31N
84
SP031
75
43
50
5
33
7
739,5
725,5
695,5
435,5
421,5
391,5
65
153
87
869,5
175
980
500
1480