60001

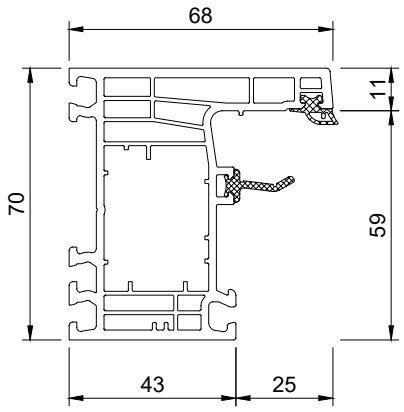

60003

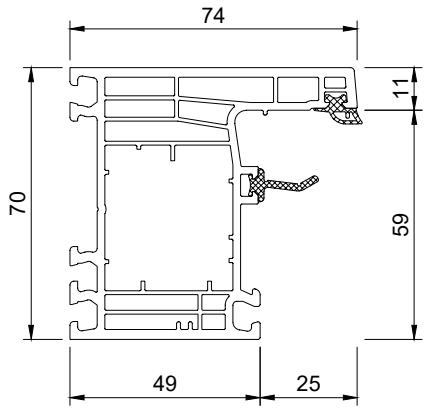

60004

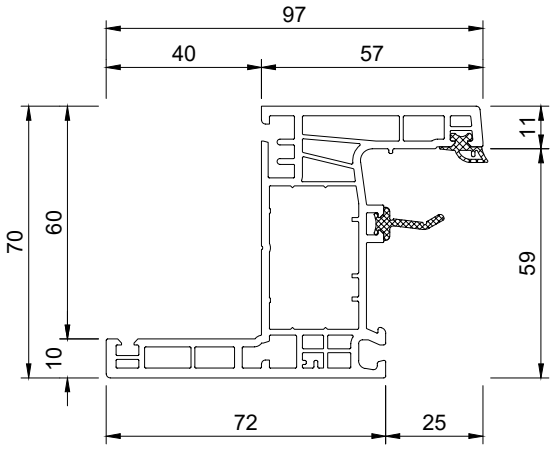

60009

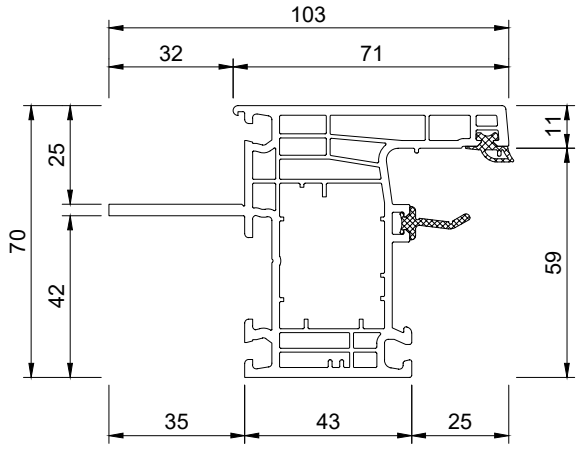

60013

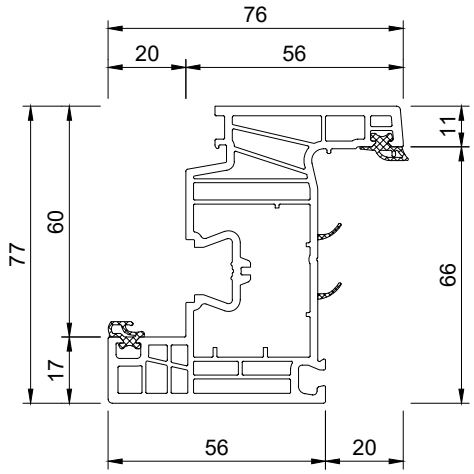

60022

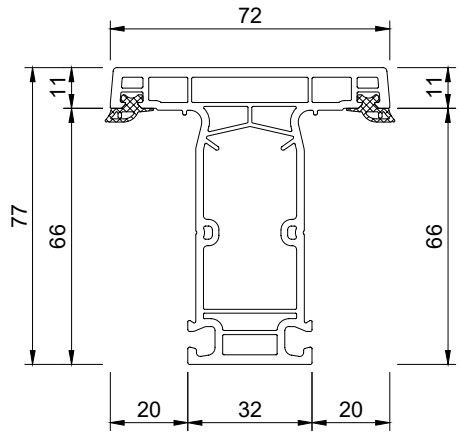

60021

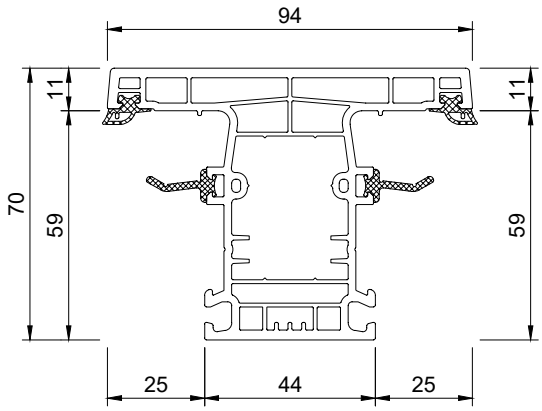

60025

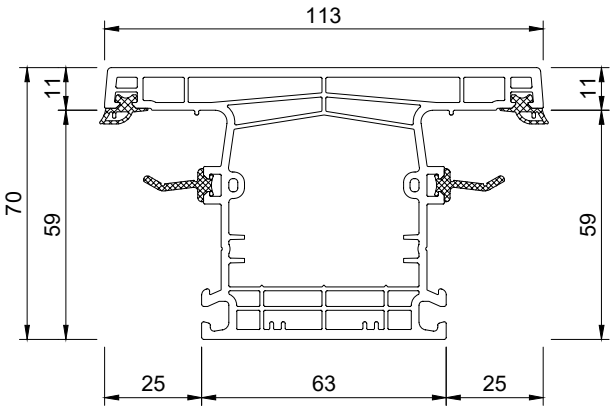

60029

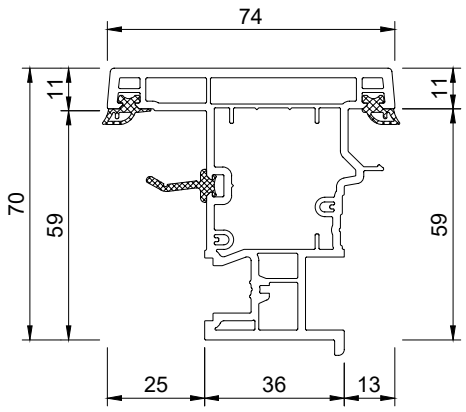

60015 + 60027

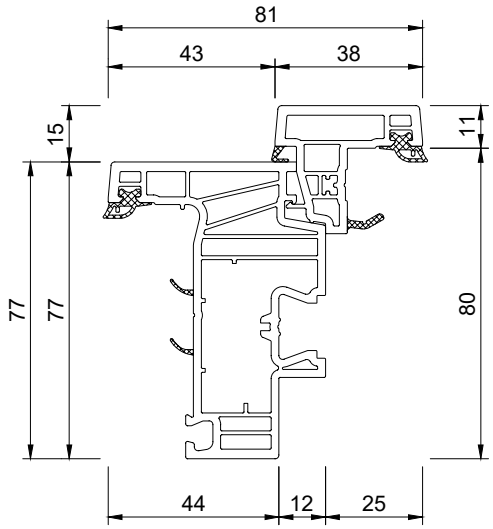

60028

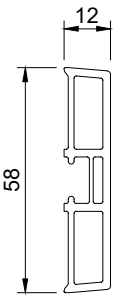

60033

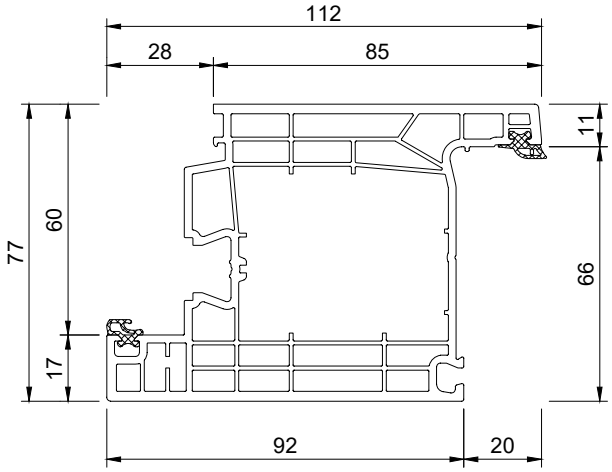

60034

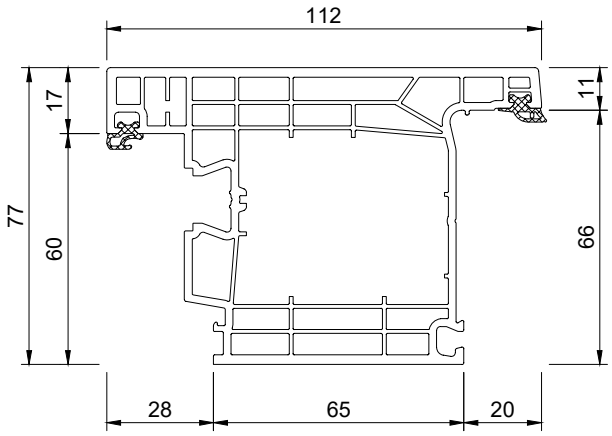

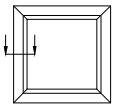

60001 + 50940A

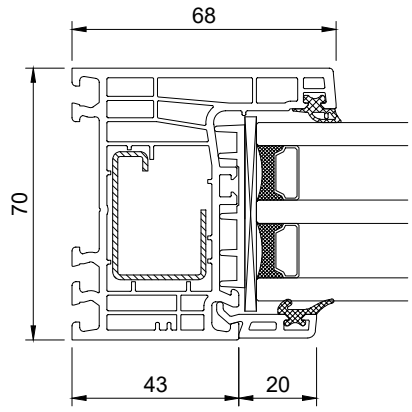

60003 + 50940A

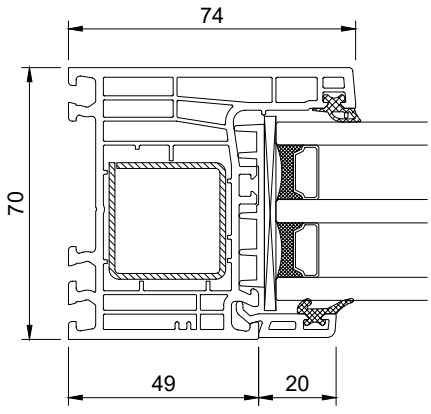

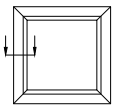

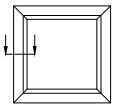

60004 + 50940A

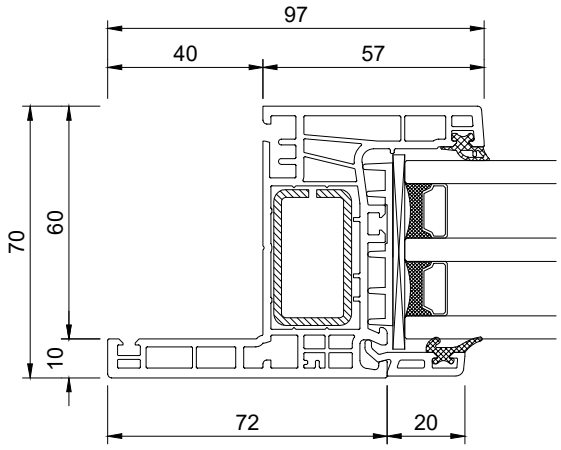

60009 + 50940A

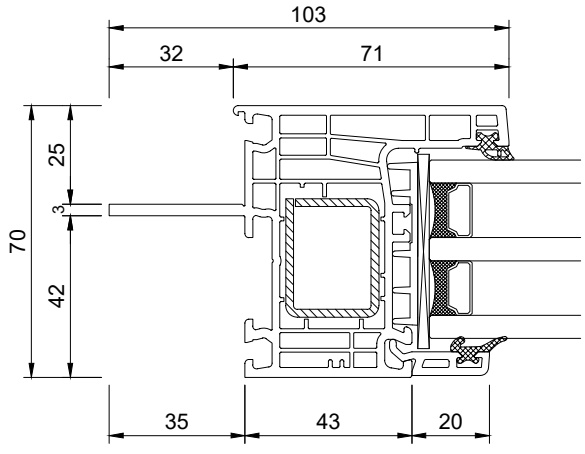

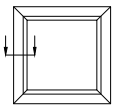

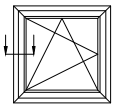

60001 + 60013 + 50936A

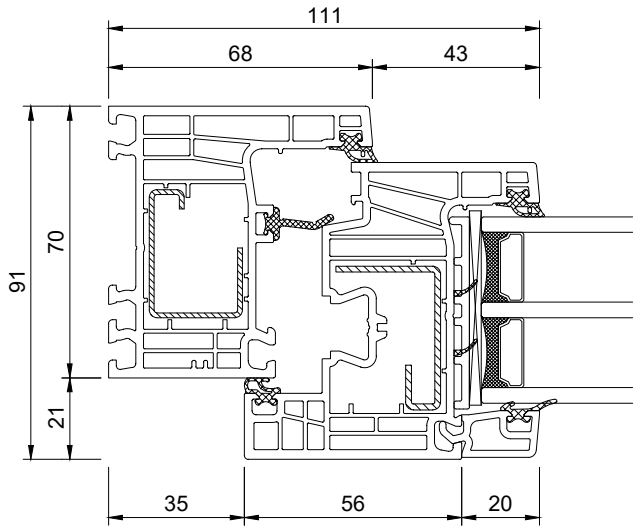

60003 + 60013 + 50936A

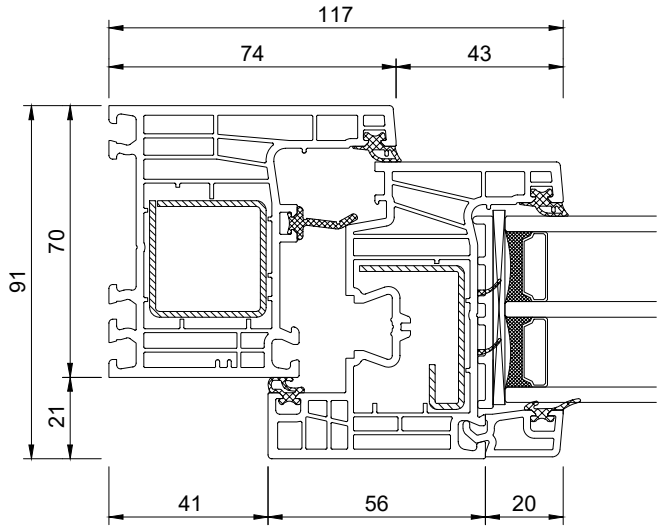

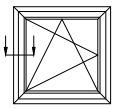

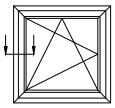

60004 + 60013 + 50936A

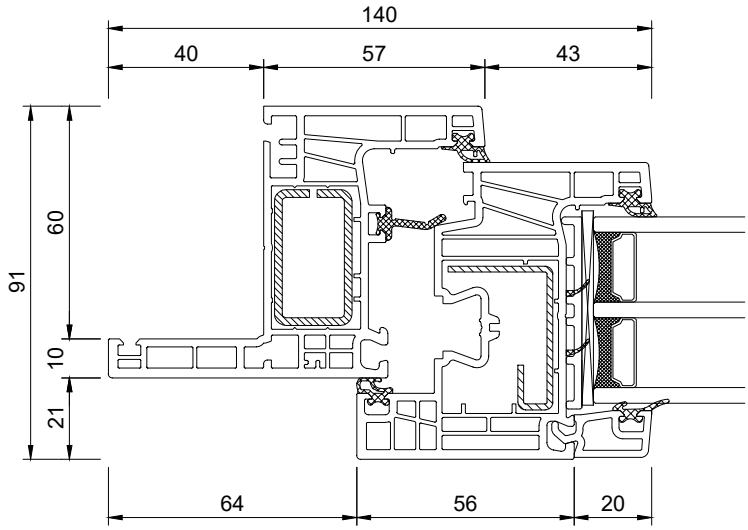

60009 + 60013 + 50936A

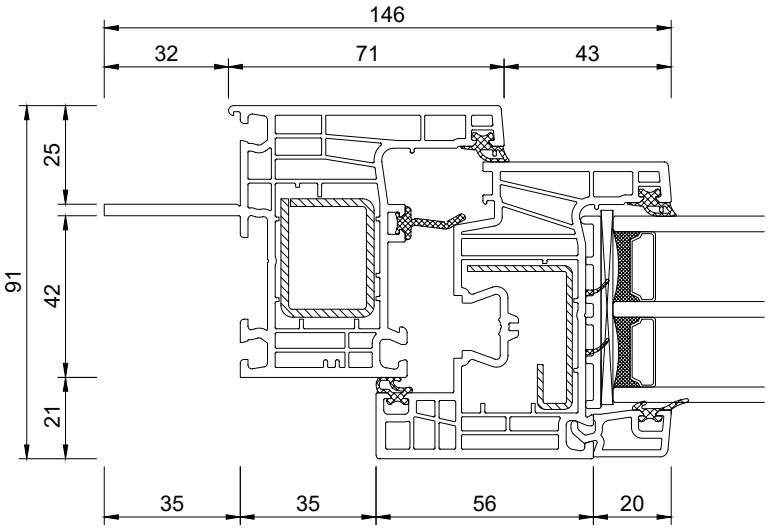

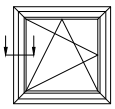

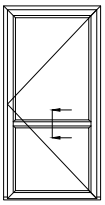

50936A + 60022 + 50936A

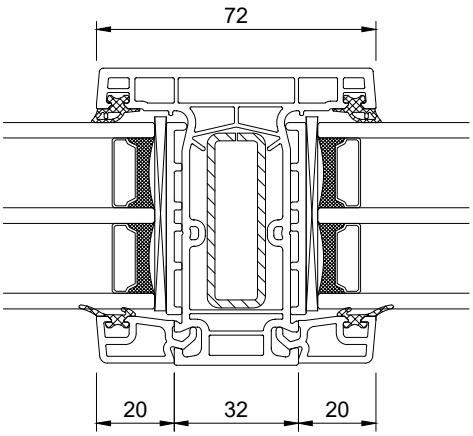

GU + 60013 + 50936A

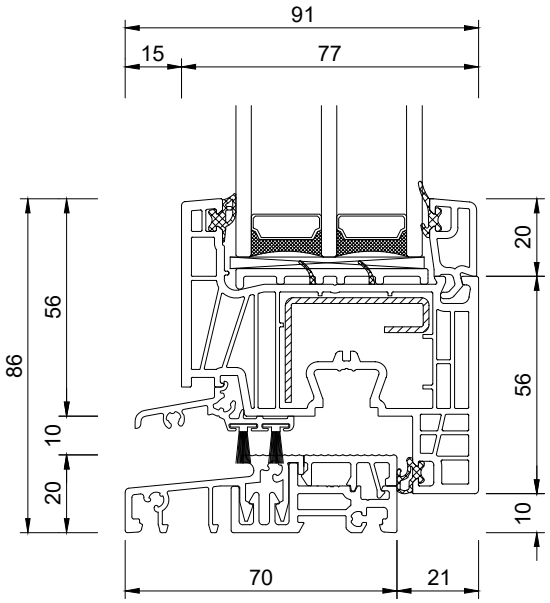

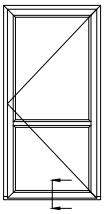

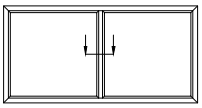

50940A + 60021 + 50940A

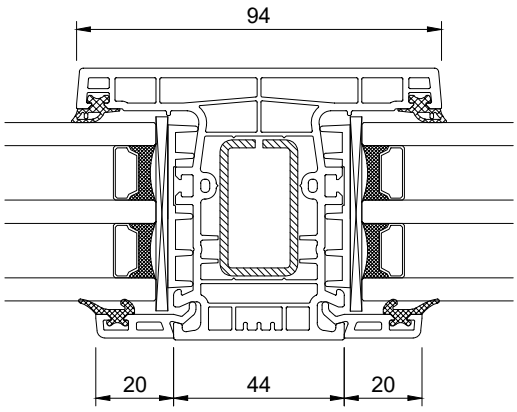

50940A + 60025 + 50940A

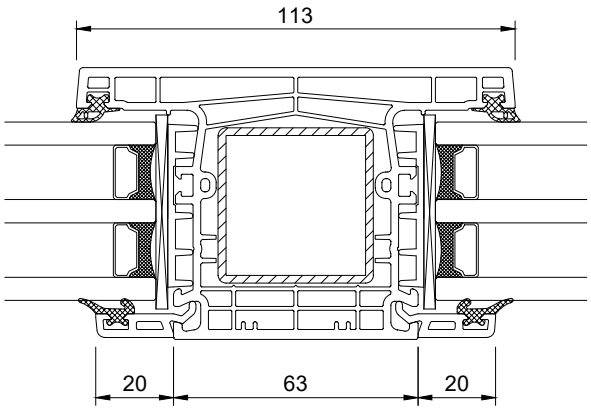

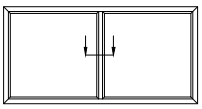

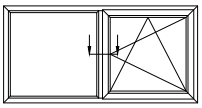

50940A + 60021 + 60013 + 50936A

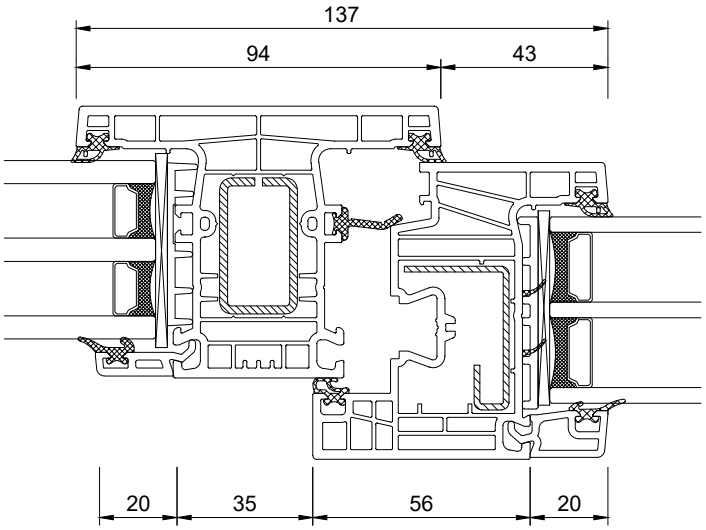

50940A + 60025 + 60013 + 50936A

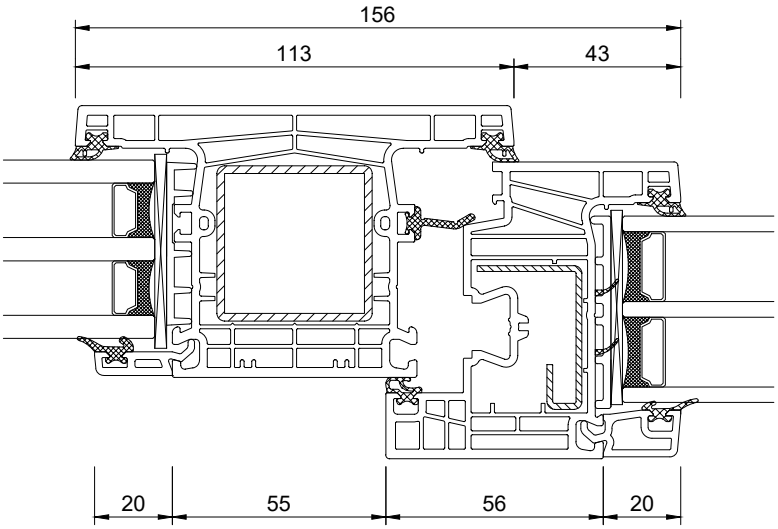

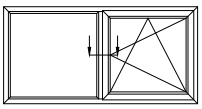

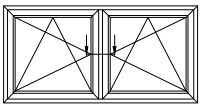

50936A + 60013 + 60021 + 60013 + 50936A

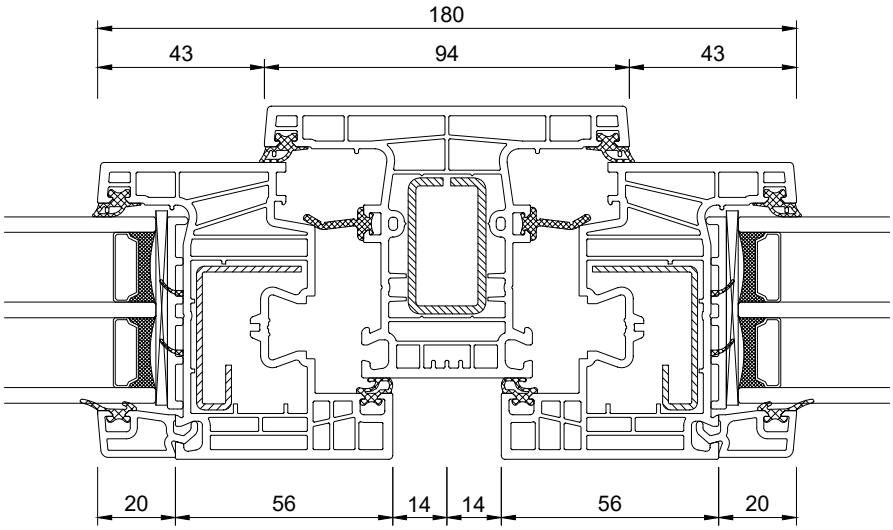

50936A + 60013 + 60025 + 60013 + 50936A

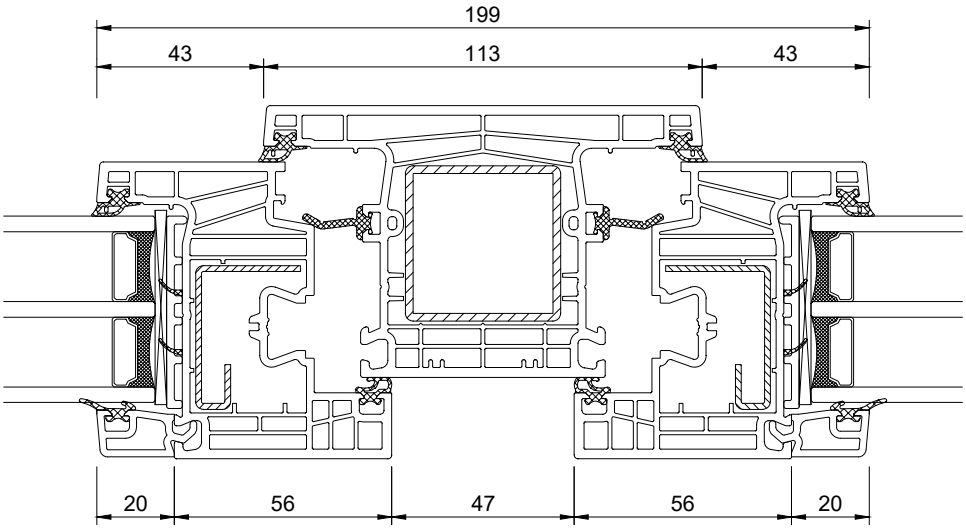

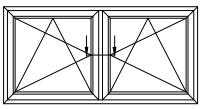

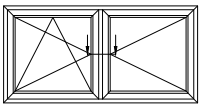

50936A + 60013 + 60029 + 60013 + 50936A

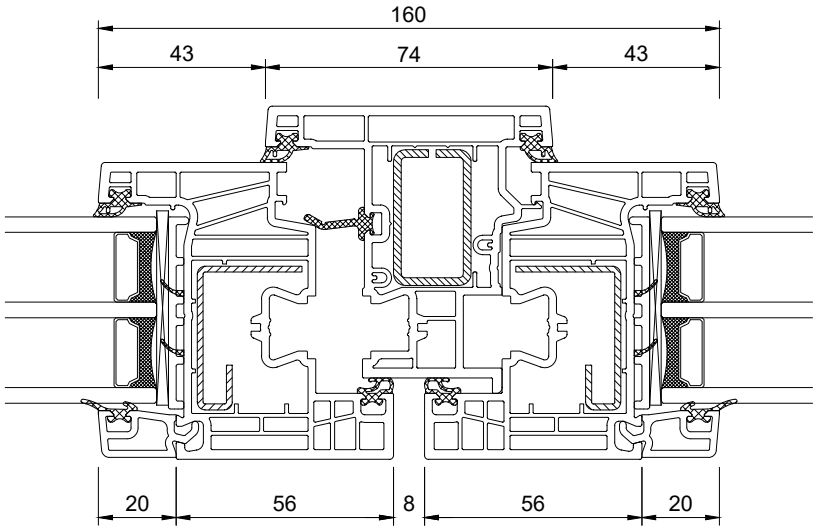

50936A + 60015 + 60027 + 60028 + 60013 + 50936A

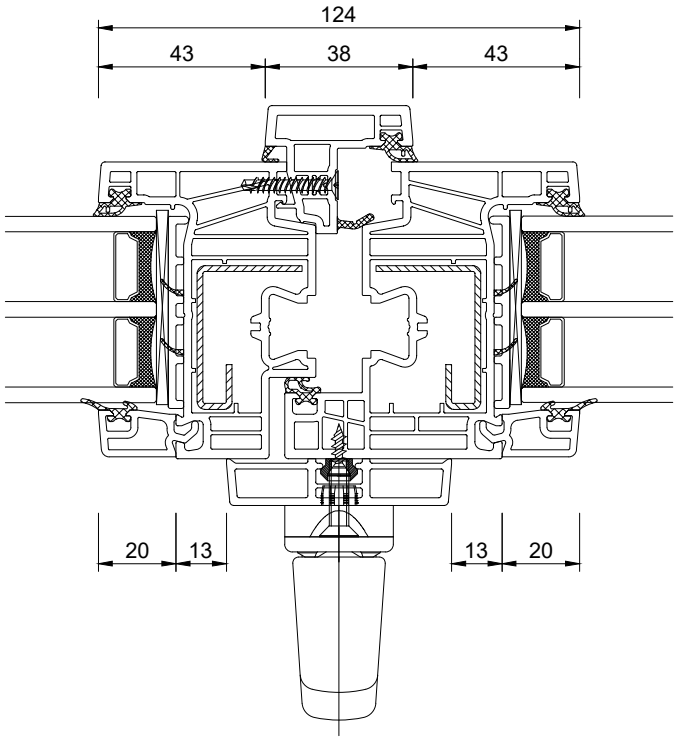

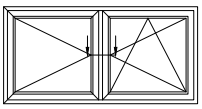

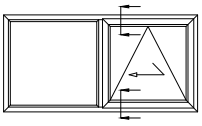

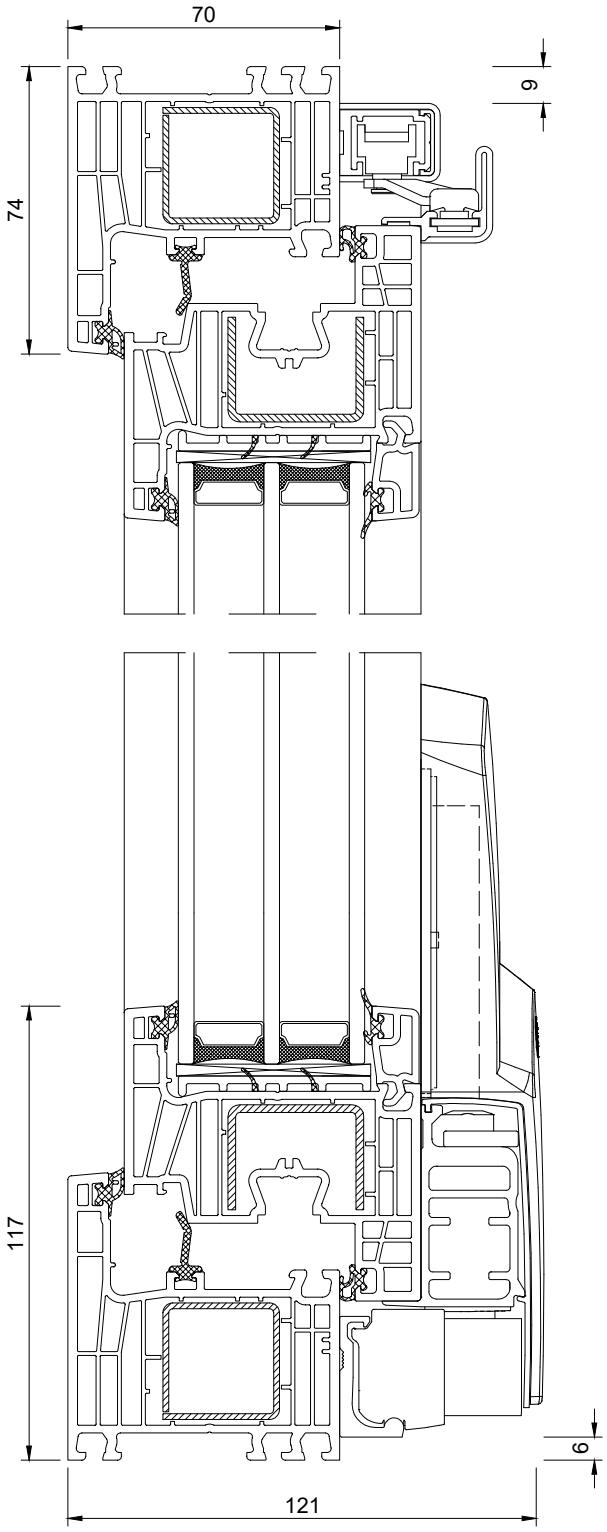
70
9
74
117
6
121

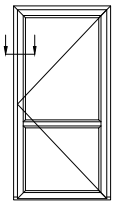

60001 + 60033 + 50936A

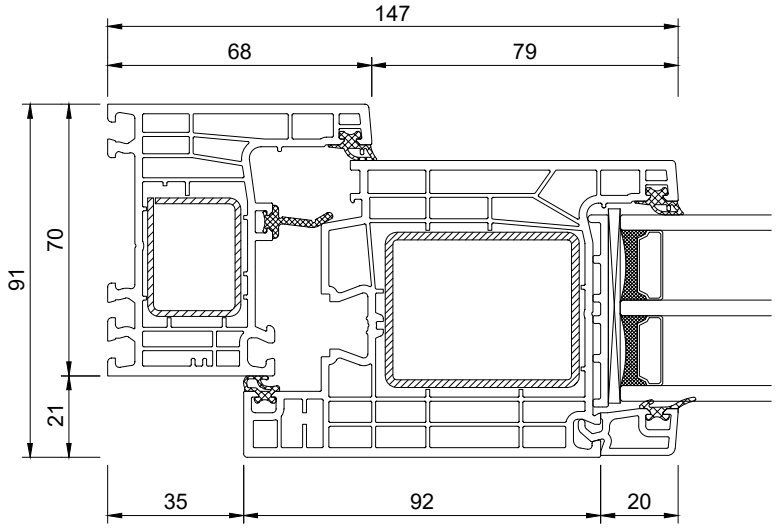

GU + 60033 + 50936A

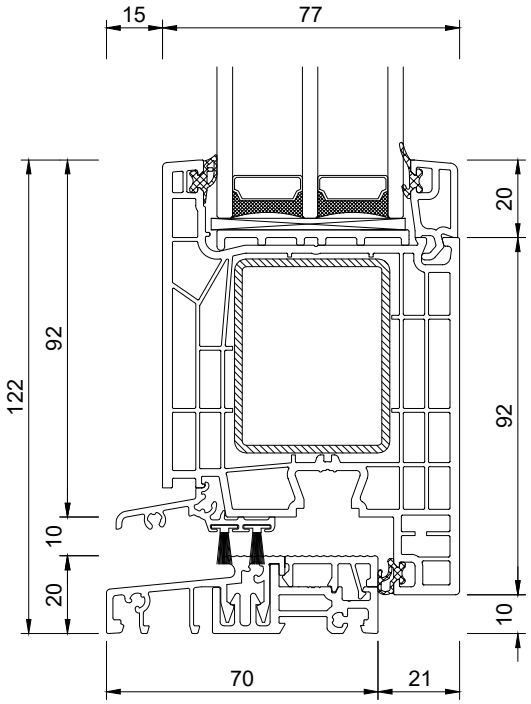

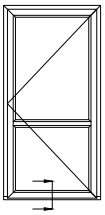

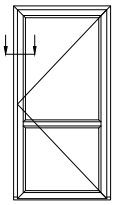

60001 + 60034 + 50936A

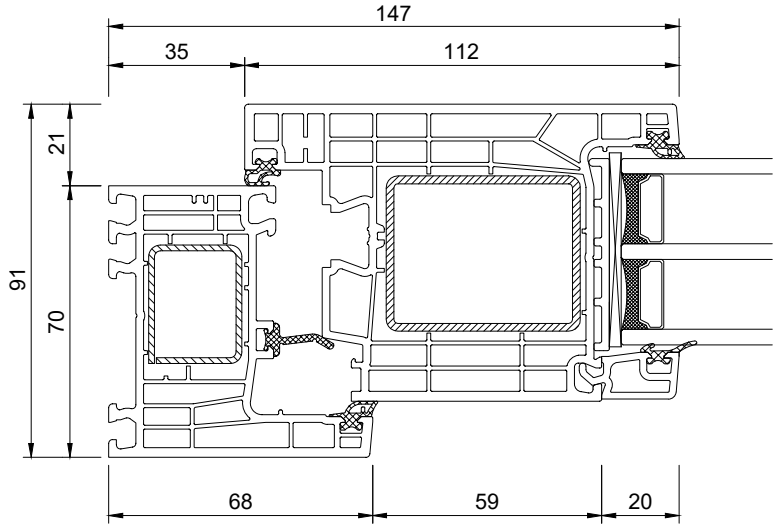

GU + 60034 + 50936A

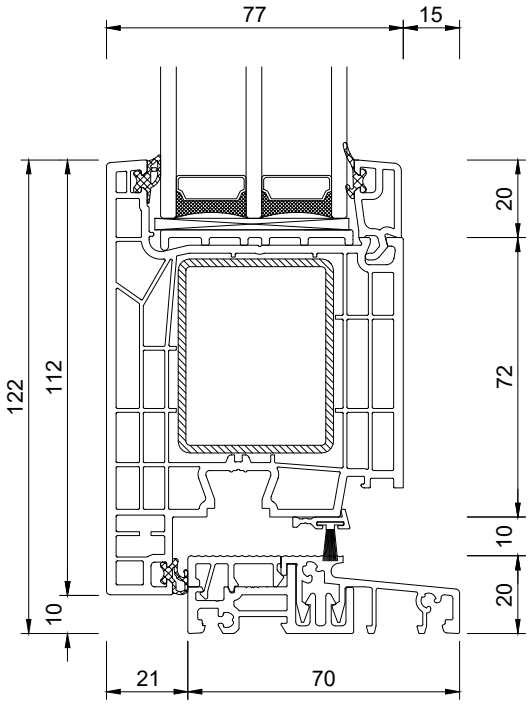

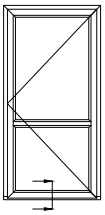

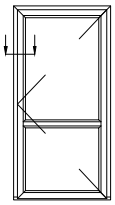

60003 + 60033 + 50936A

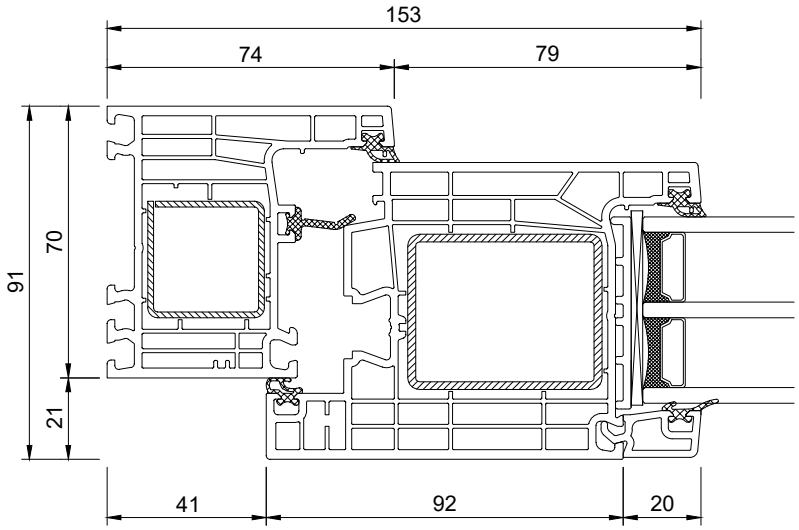

60003 + 60034 + 50936A

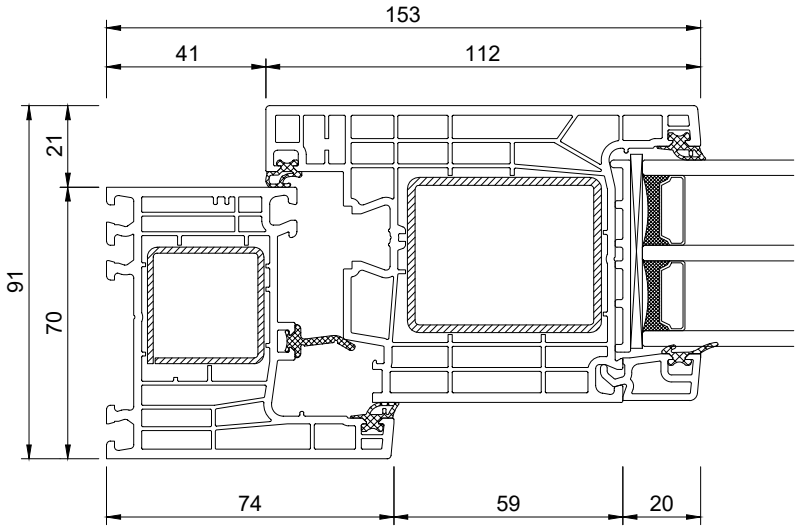

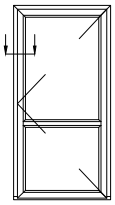

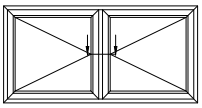

50936A + 60033 + 60029 + 60033 + 50936A

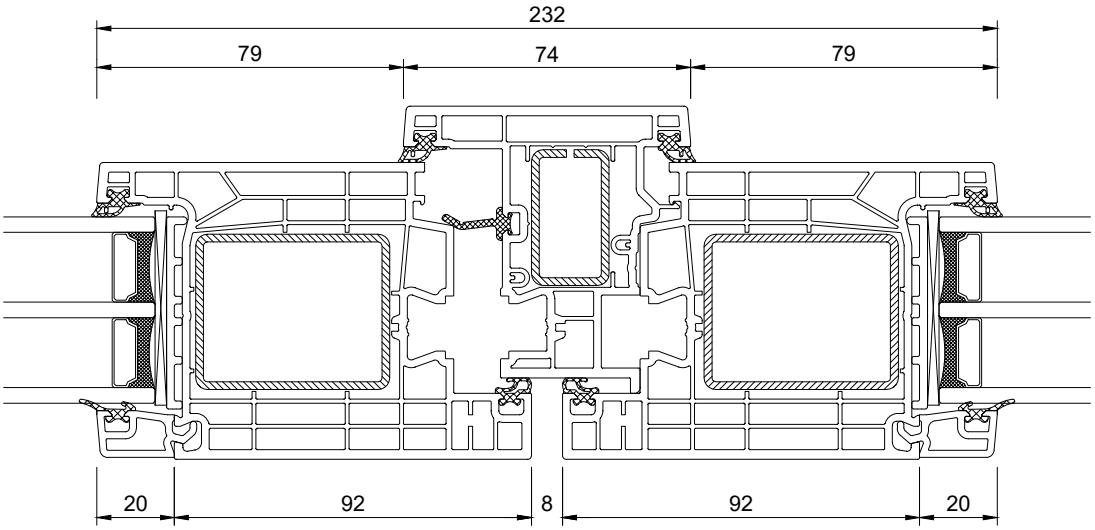

50936A + 60034 + 60029 + 60034 + 50936A

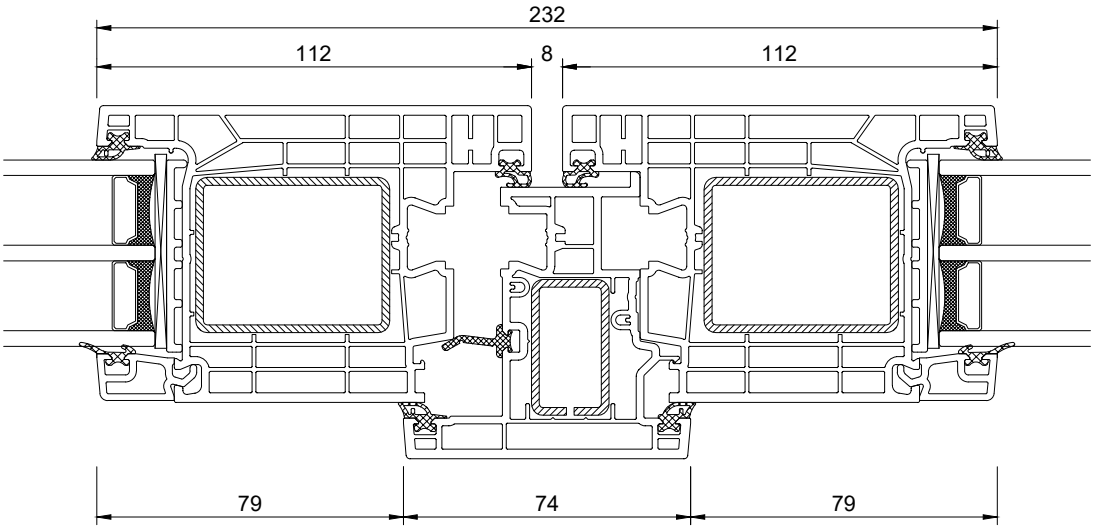

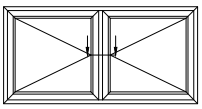

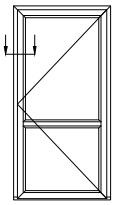

60001 + 60033 + 50936A + DM35

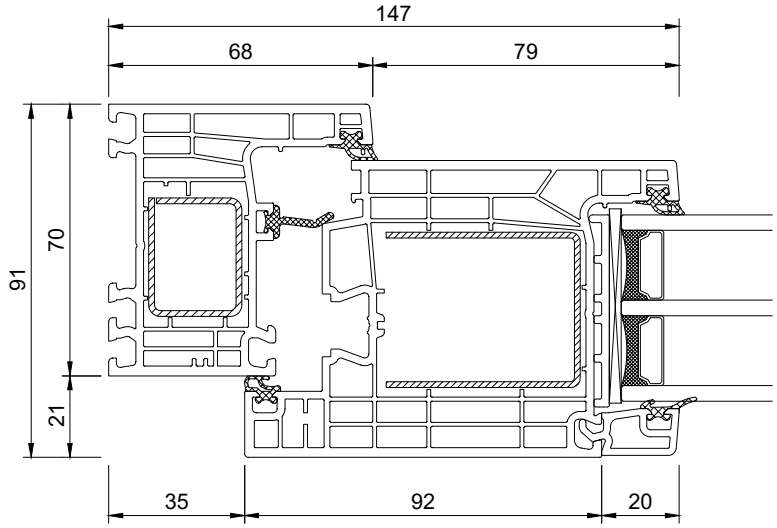

GU + 60033 + 50936A + DM35

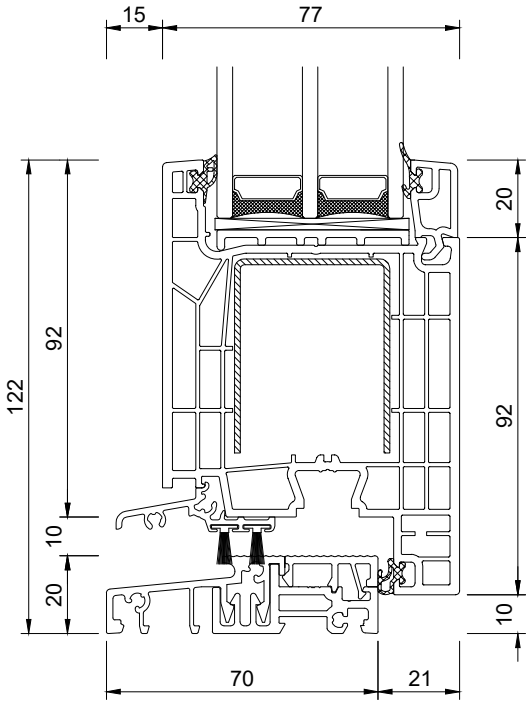

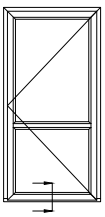

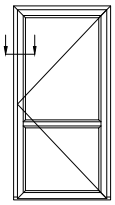

60001 + 60034 + 50936A + DM35

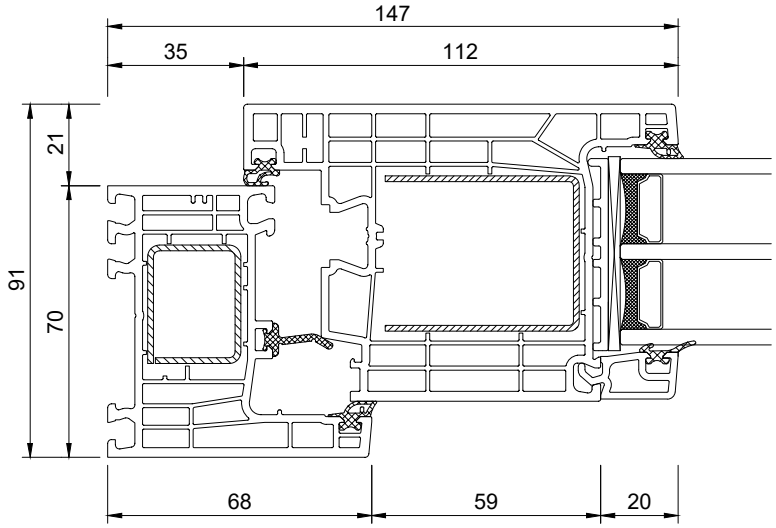

GU + 60034 + 50936A + DM35

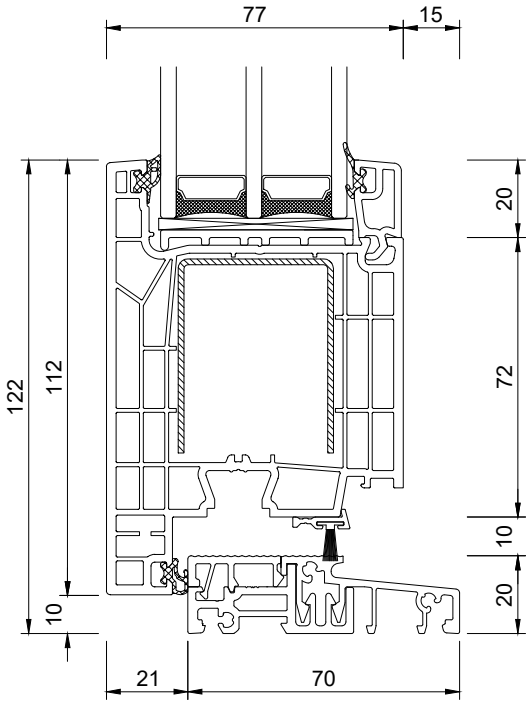

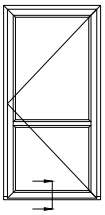

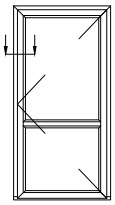

60003 + 60033 + 50936A + DM35

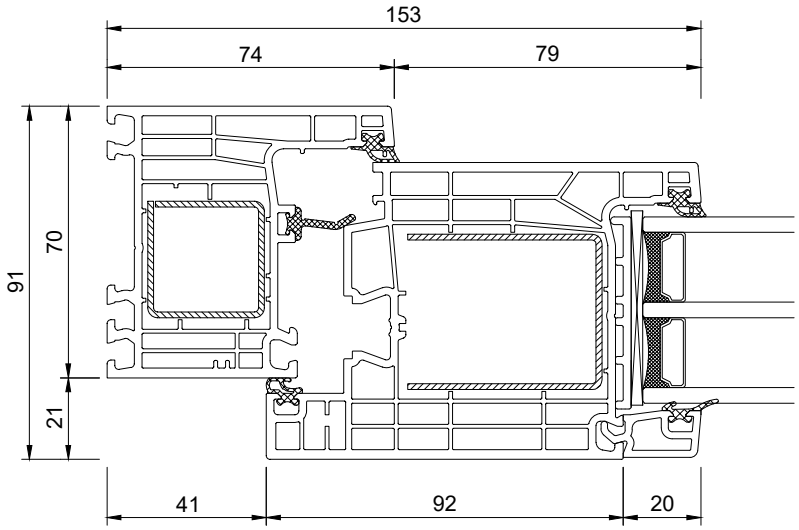

60003 + 60034 + 50936A + DM35

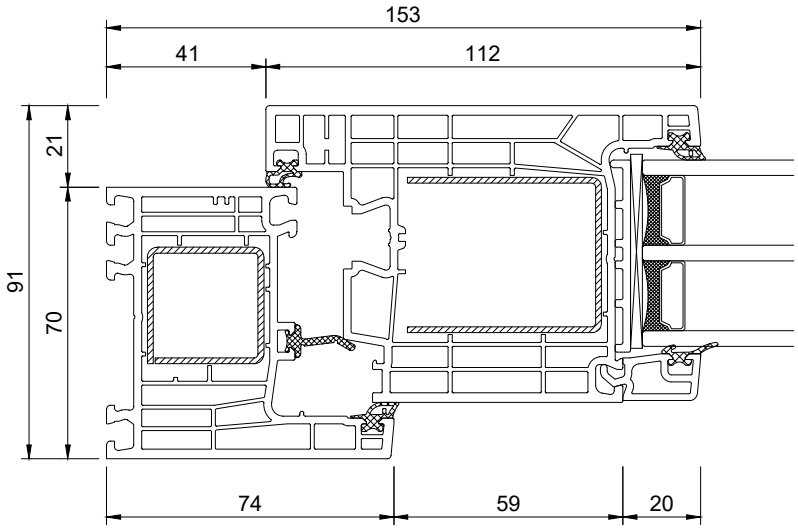

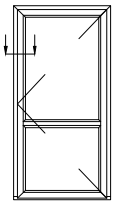

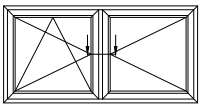

50936A + 60033 + 60029 + 60033 + 50936A + DM35

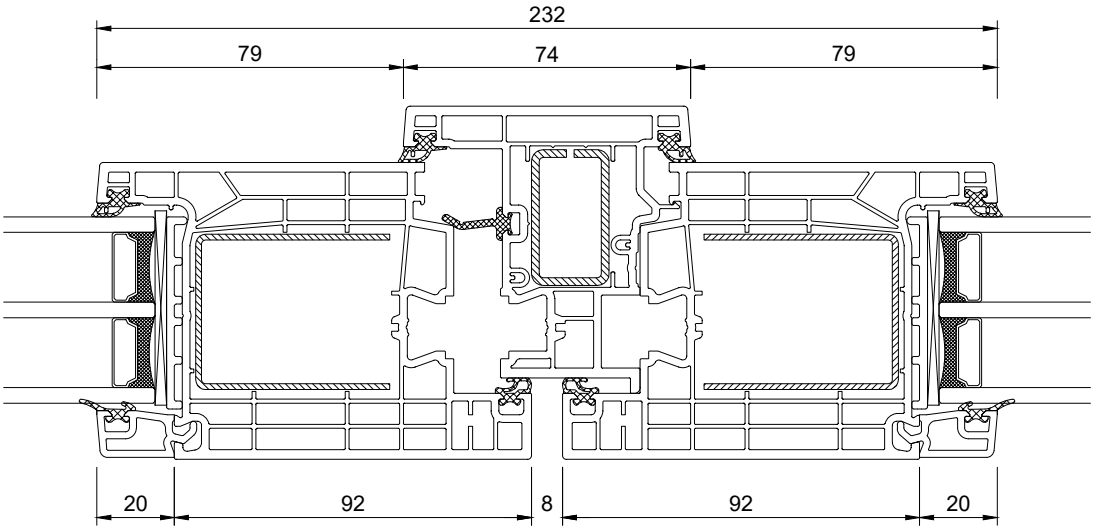

50936A + 60034 + 60029 + 60034 + 50936A + DM35

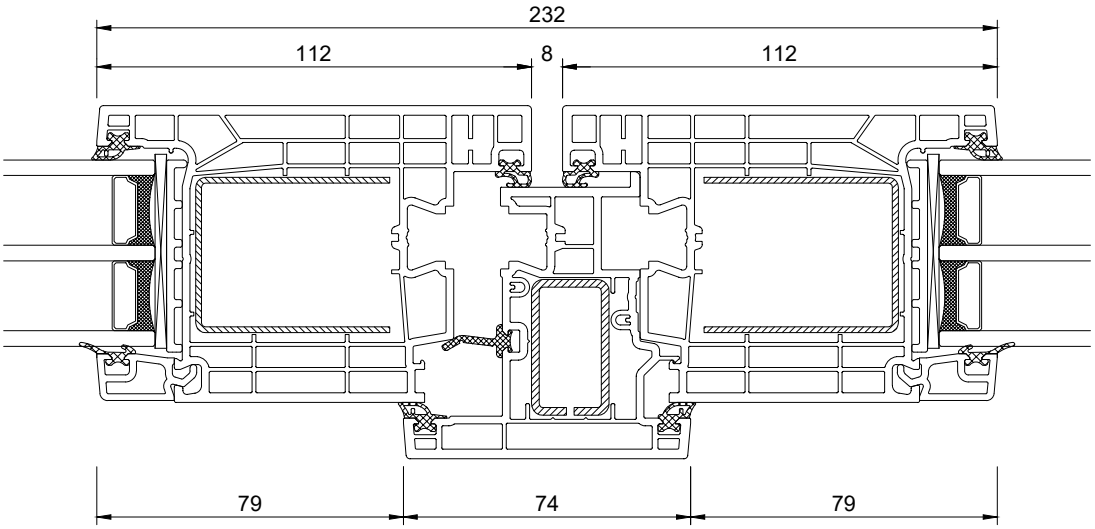

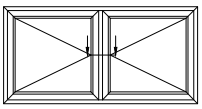

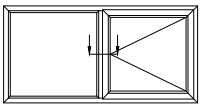

50940A + 60025 + 60033 + 50936A

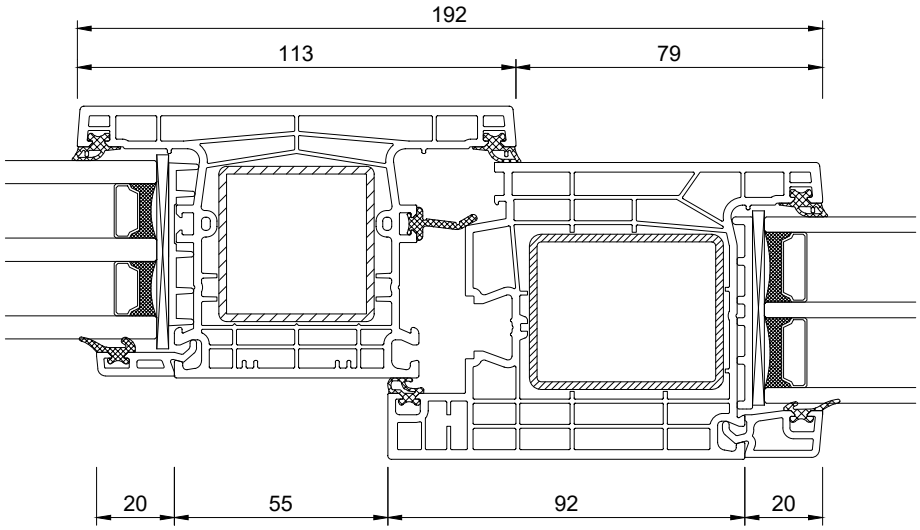

50940A + 60025 + 60033 + 50936A + DM35

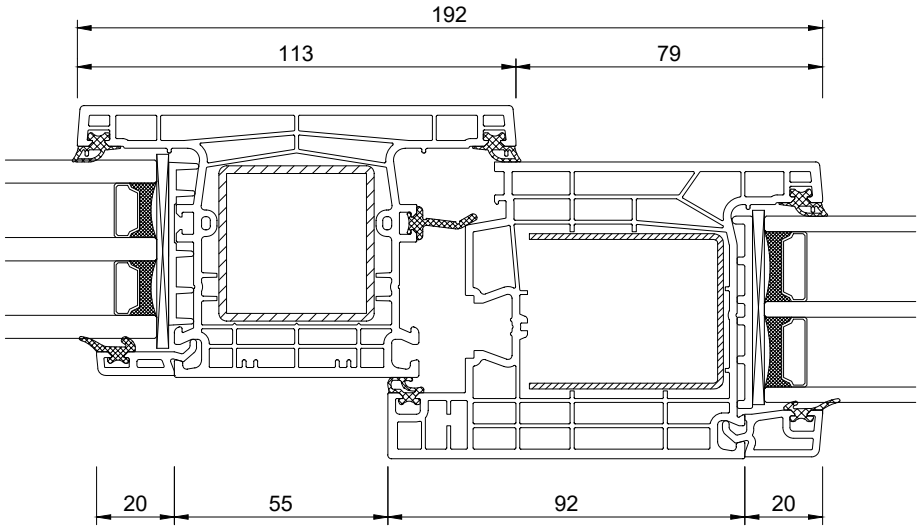

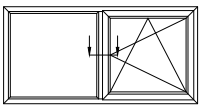

60001 + 40001 + 50110 + 90213

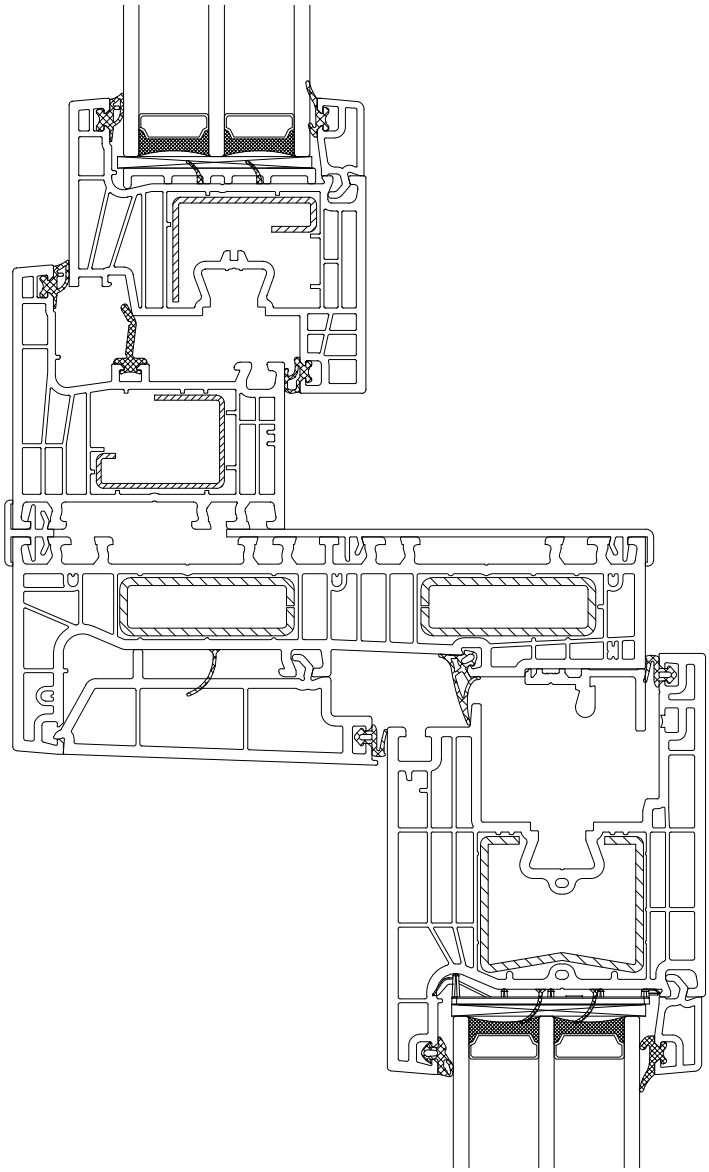

50100

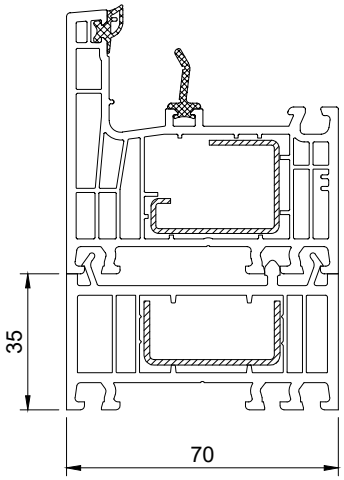

50101

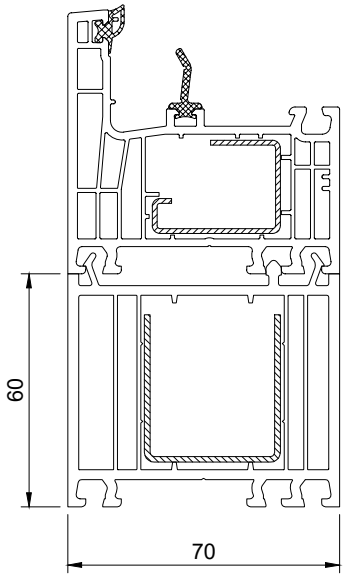

50102

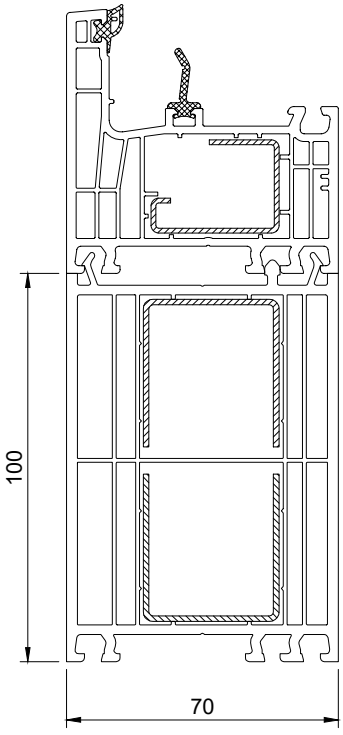

50103

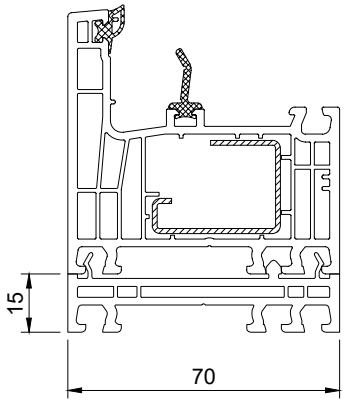

54123

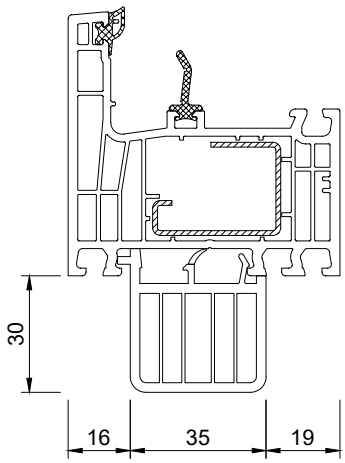

50114

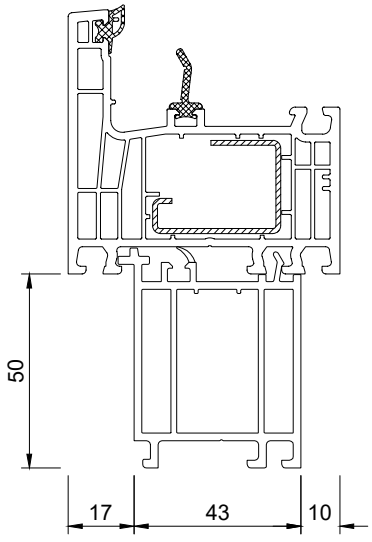

60001 + 40001 + 50122 + 50101 + 50102

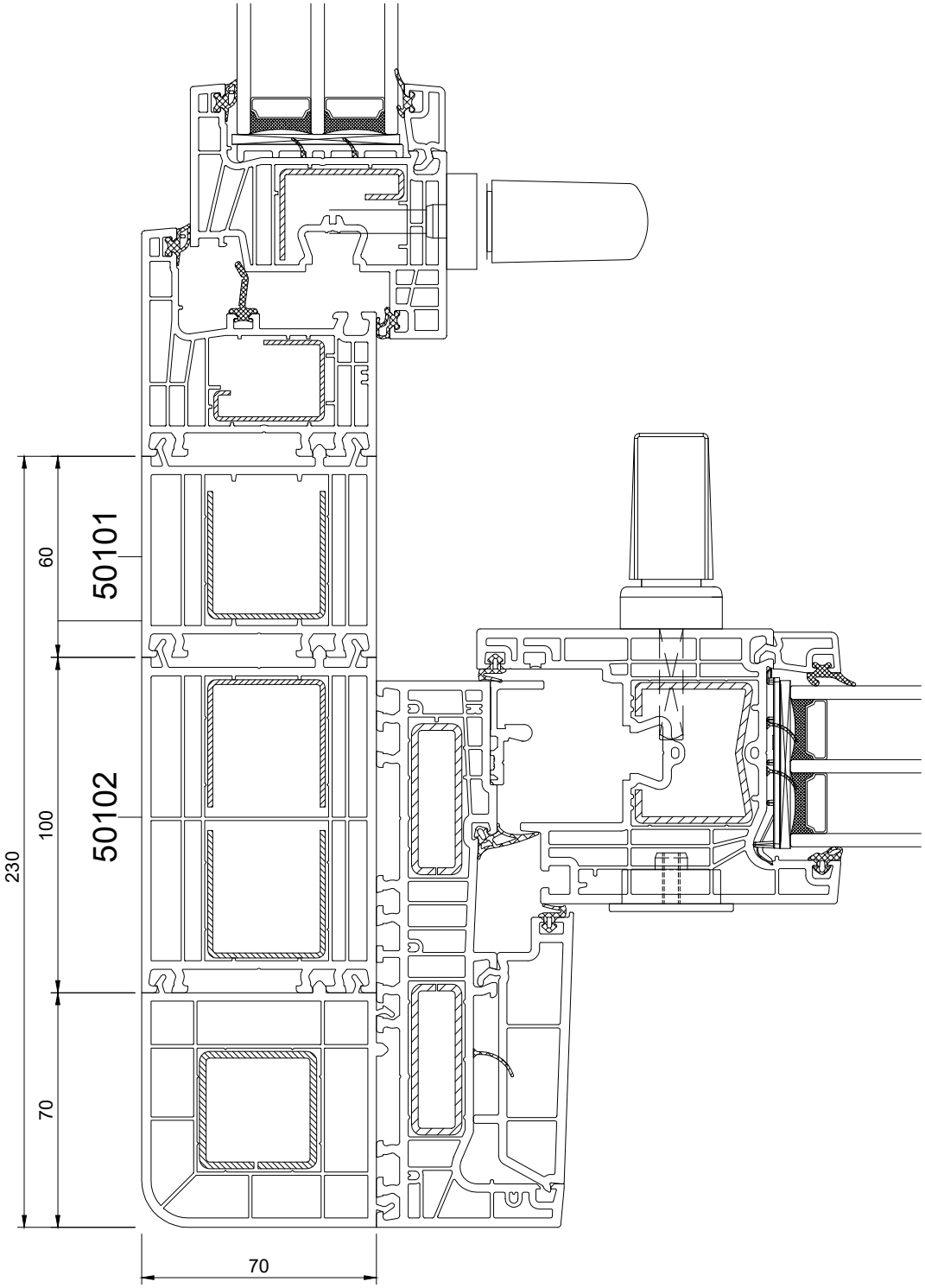

60001 + 40001 + 50122 + 50101 + 50100

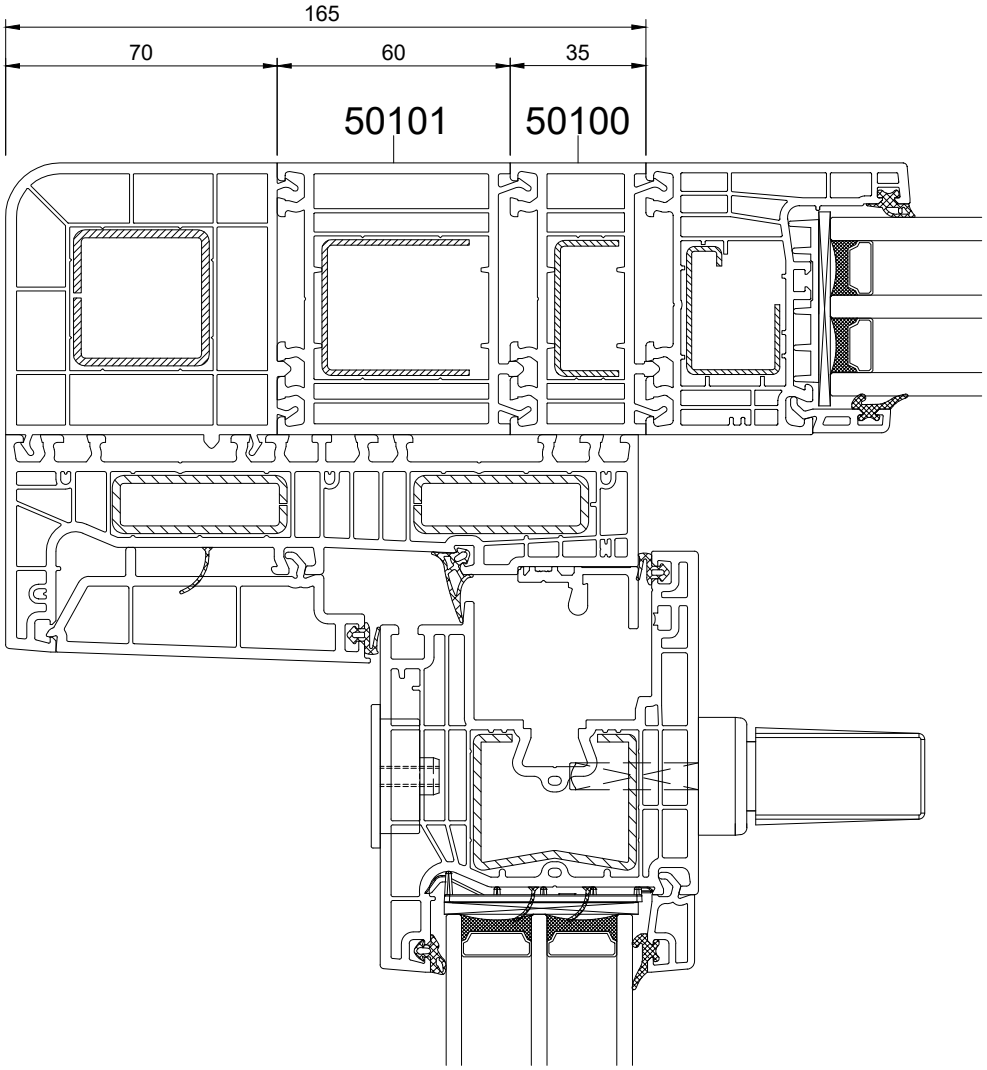

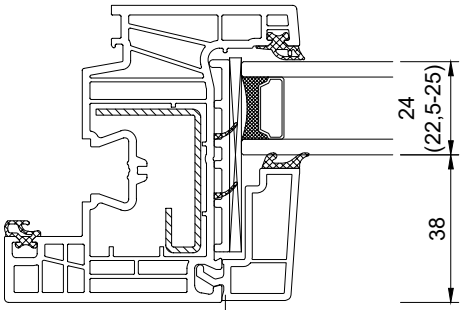

150836

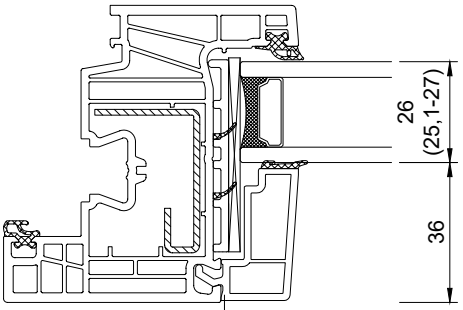

150636

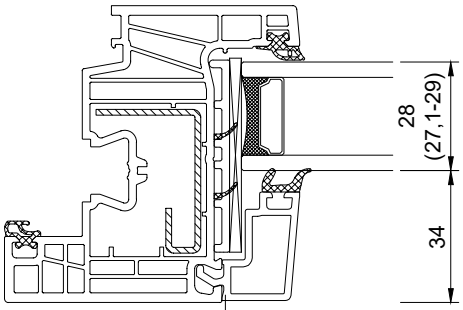

150735

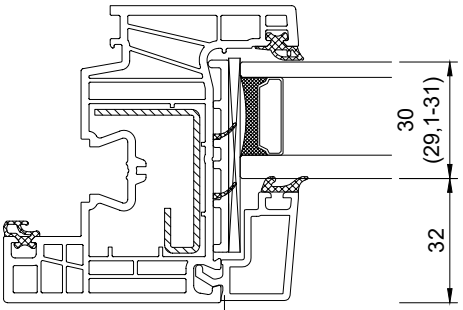

150835

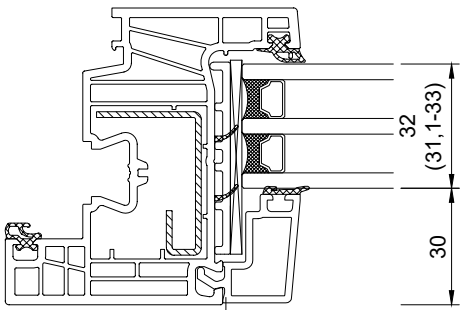

150635

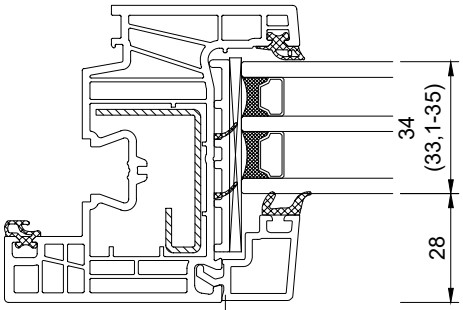

150734

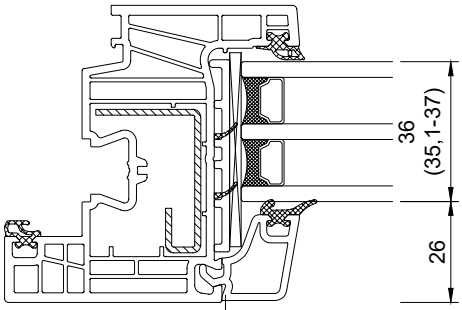

50924A

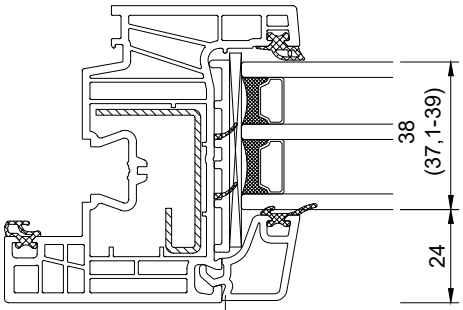

50926A

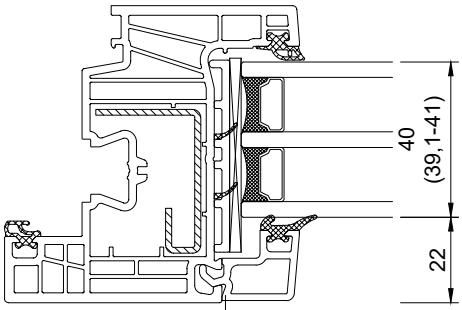

50928A

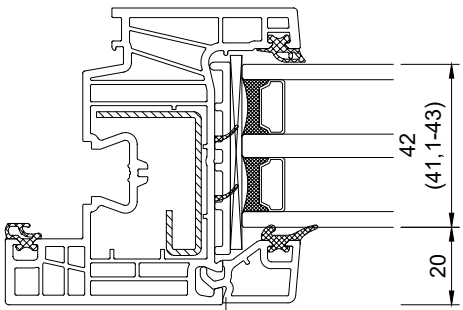

50930A

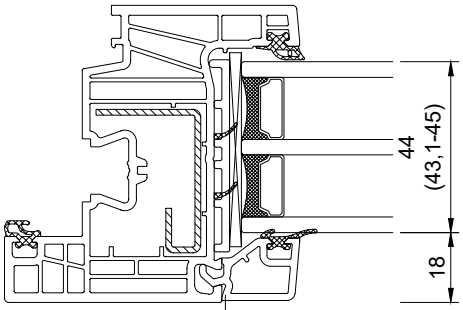

50932A

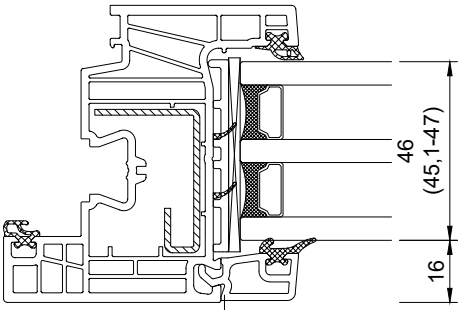

50934A

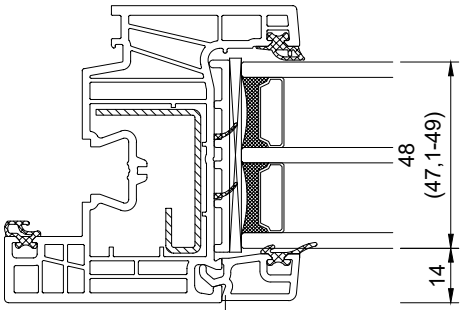

50936A

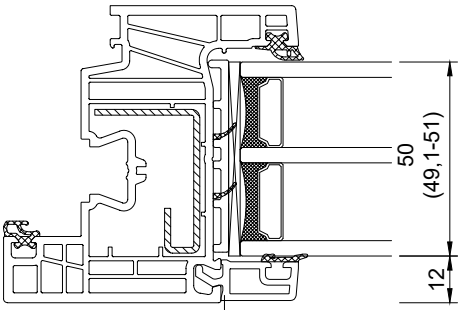

150632

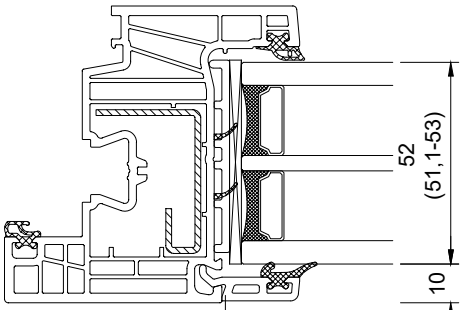

50940A

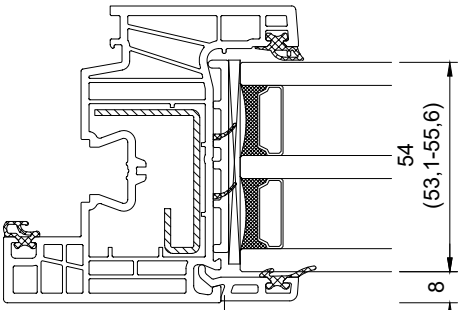

50942A

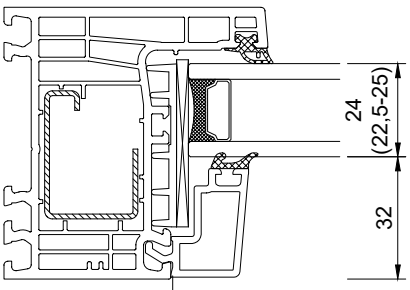

150835

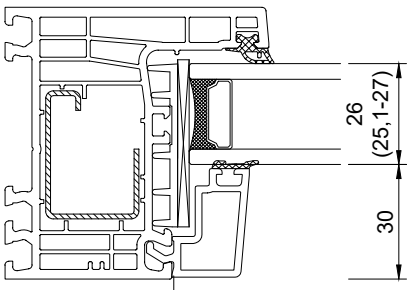

150635

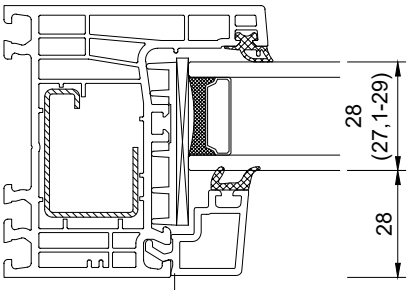

150734

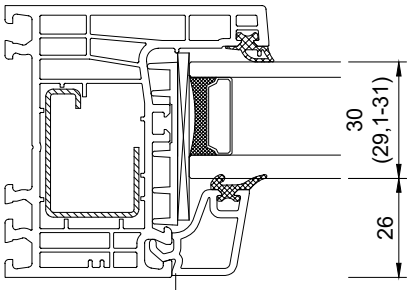

50924A

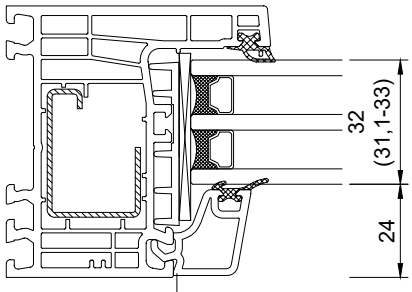

50926A

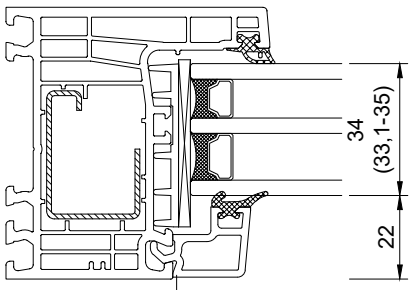

50928A

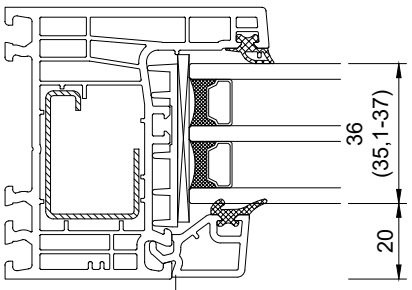

50930A

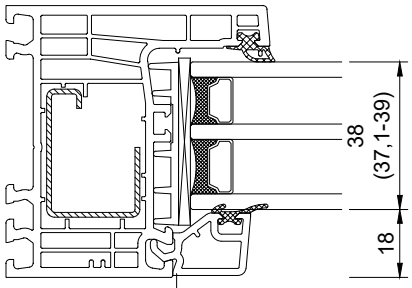

50932A

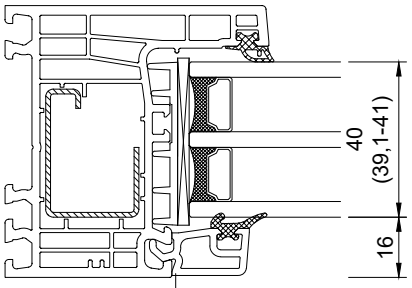

50934A

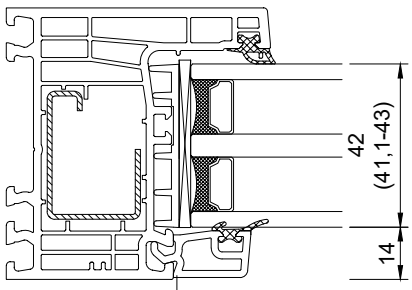

50936A

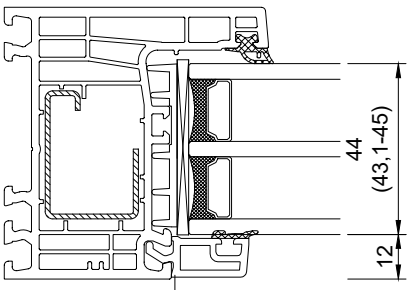

150632

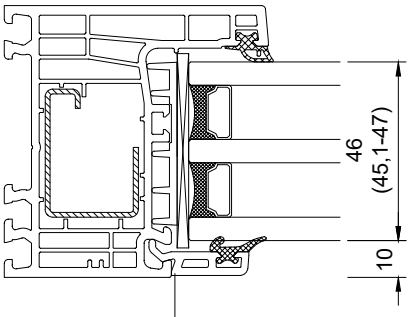

50940A

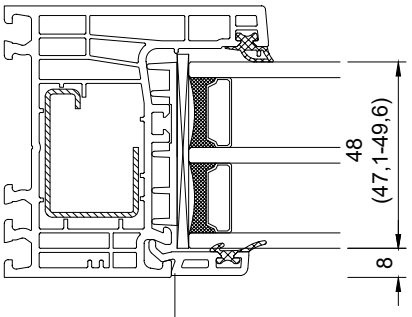

50942A